手動式伸縮柱　型式：ＳＵＤ-１Ａ（伸縮長１２００mm以下）
型式：ＳＵＤ-１Ｆ（伸縮長１０００mm以下/ケーブルレス仕様）

□車輌屋根搭載用の伸縮柱です。
各ノブを緩めることで灯体の伸縮・起伏・左右動作が手動にて行えます。
伸縮柱はバネで支えるバネ圧バランス式なので力を入れずに伸縮ができます。
２０kg以下の投光器を取り付けることができます。（※投光器は別売り）

写真型式：SUD－1F
（投光器：SLD-80WDG-A）

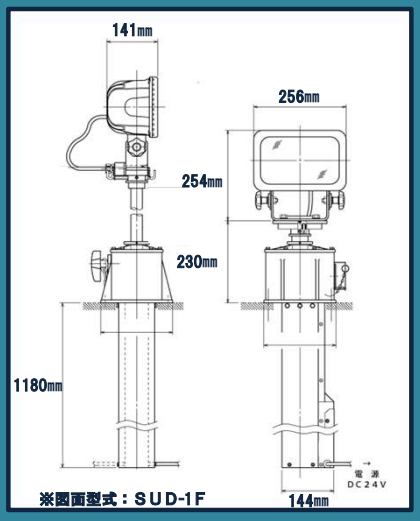

■仕様

型式	SUD-1A	SUD-1F
作動角度	ふ仰角45°/旋回角±360°	ふ仰角45°/旋回角±185°
伸縮ストローク	1200mm以下	1000mm以下
重量（投光器含まず）	20kg	21kg
搭載可能質量	20kg以下	
備考		ケーブルレス仕様

手動式伸縮柱　型式：ＳＵＤ-３Ｄ

□車輌ボディ側面部取付用の伸縮柱です。
車輌屋根に上がらずに伸縮柱下部のノブを操作することで灯体の伸縮・起伏・左右動作が行えます。
伸縮ストローク長は５００～１０００mmで仕様によって指定できます。
６kg以下の投光器を取り付けることができます。（※投光器は別売り）

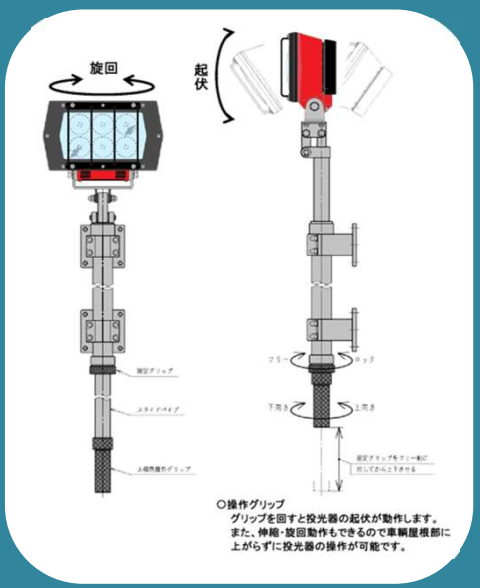

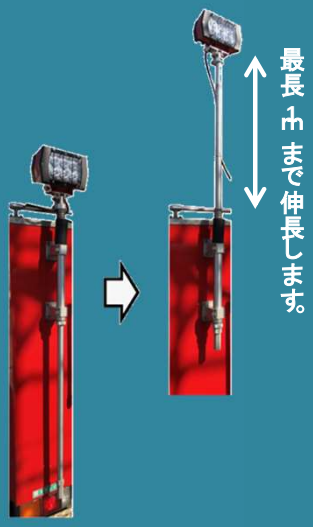

（投光器型式：SLD-120SD2）

○キャブと積載庫間等
への設置も可能です。

■仕様

型式	SUD-3D
作動角度	ふ仰角35°/旋回角360°
伸縮ストローク	500～1000mm以下（指定可能）
質量（投光器含まず）	10kg
搭載可能質量	6kg以下（投光器の重量）